Supporti magnetici per comparatore

Serie 011

- Con sistema di blocco meccanico e regolazione fine
- Il sistema di blocco consente di fissare il comparatore in qualunque posizione

011533

011358

011359

011360

No.	Attacco	Serraggio verticale [N]	Base (LxPxA) [mm]	Altezza totale [mm]	Per gambo Ø [mm]	Raggio d'azione [mm]	Filetto braccio/Base	Massa [kg]
011533	magnetico	300	34 x 30 x 35	220	8	130	M6 x 1	0,45
011358	magnetico	750	60 x 50 x 55	310	8	200	M8 x 1,25	1,55
011359	magnetico	750	60 x 50 x 55	397	8	280	M8 x 1,25	1,85
011360	magnetico	900	75 x 50 x 55	517	8	400	M8 x 1,25	2,1

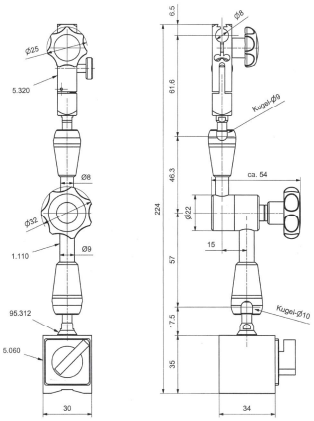

011533

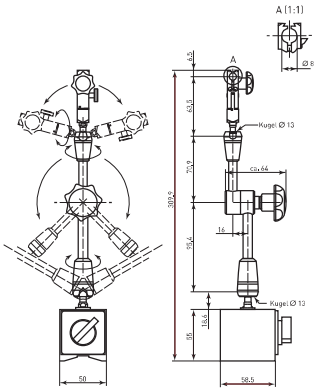

011358

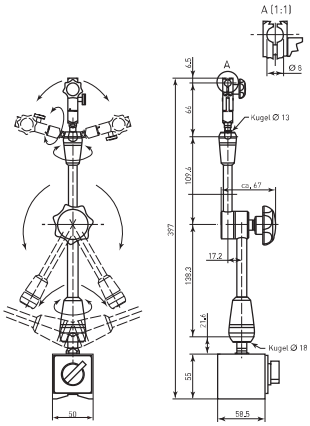

011359

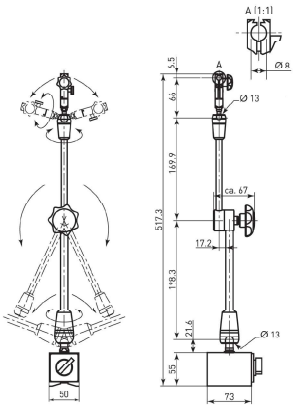

011360

I prodotti contenuti in questo catalogo sono destinati alla vendita a clienti commerciali. Le illustrazioni dei prodotti non sono vincolanti. Le descrizioni dei prodotti, in particolare, e di tutte le specifiche tecniche, sono vincolanti solo se espressamente concordato.

Mitutoyo