CARLO SPREAFICO

VITE TESTA ESAGONALE GAMBO INTERAMENTE FILETTATO

CLASSE 8.8

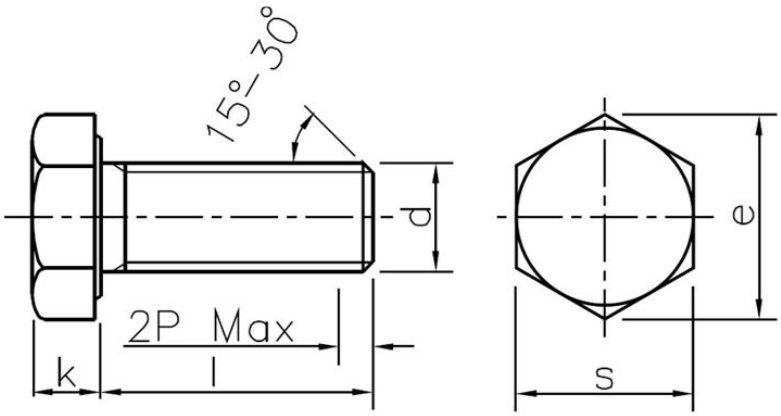

Passo: **GROSSO**

UNI: **5739**
DIN: **933**
ISO: **4017**

Categoria A fino a M24, oltre categoria B.

Tolleranza secondo ISO 4759.

Caratteristiche meccaniche secondo ISO 898/1.

d	M4	M5	M6	M8	M10	M12	M14	M16	M18
s	7	8	10	13	17	19	22	24	27
e min.	7,66	8,79	11,05	14,38	18,9	21,1	24,49	26,75	30,14
k	2,8	3,5	4	5,3	6,4	7,5	8,8	10	11,5

d	M20	M22	M24	M27	M30	M33	M36	M39	M42
s	30	32	36	41	46	50	55	60	65
e min.	33,53	35,72	39,98	45,2	50,85	55,37	60,79	66,4	71,3
k	12,5	14	15	17	18,7	21	22,5	25	26